PÖTTKER
Transforming furniture

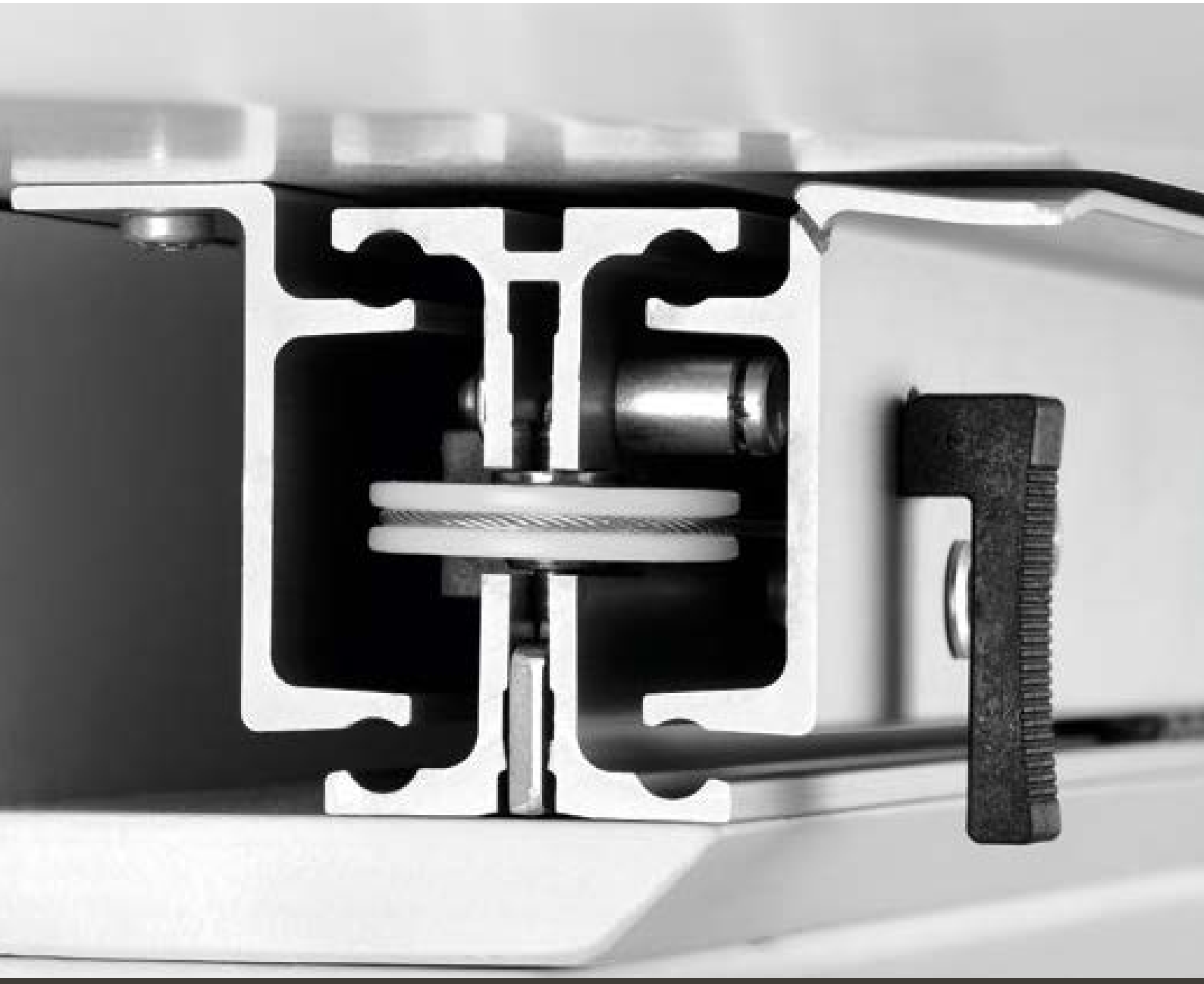

CORREDIÇAS DE MESA
CASATREND

Front Slide Basic

Para instalar nos extremos da mesa.
Instalação do tipo “livro”.

C (mm)	Extensão (mm)	A (mm)	Cap. (kg)	Código
610	730	45	90	FB-T/610.4

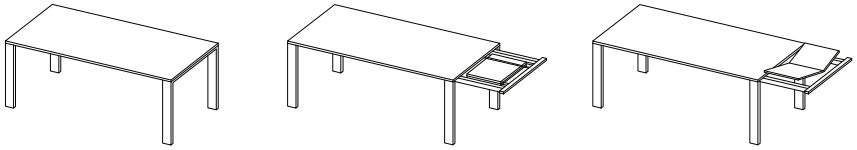

Basic Advanced

Guias bidirecionais para mesas extensíveis.
Abertura e fecho sincronizados.

C (mm)	Extensão (mm)	A (mm)	Cap. (kg)	Inserções	Código
600	400	40	60	1	600/TA-RS
750	500	40	60	1	750/TA-RS
850	500	50	90	1	850/TA-RS
950	650	50	90	1	950/TA-RS
1150	800	50	90	2	1150/TA-RS
1250	900	50	90	2	1250/TA-RS
1350	1000	50	90	2	1350/TA-RS

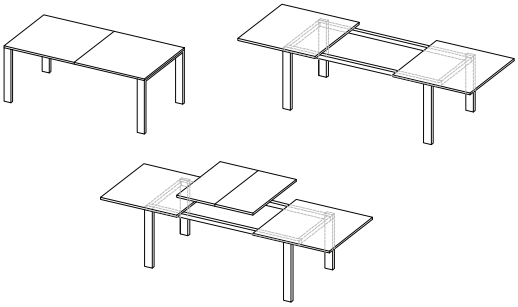

Frontslide

Guias unidirecionais para mesas extensíveis de extração frontal.
Com travão integrado.

C (mm)	Extensão (mm)	A (mm)	Cap. (kg)	Código
1000	580	50	90	F/1000.4
1300	885	50	90	F/1300.4
1500	1020	75	90	F/1500.4
1000	630	75	115	F/1000.7
1300	850	75	115	F/1300.7
1500	1085	75	115	F/1500.7
1800	1295	75	115	F/1800.7

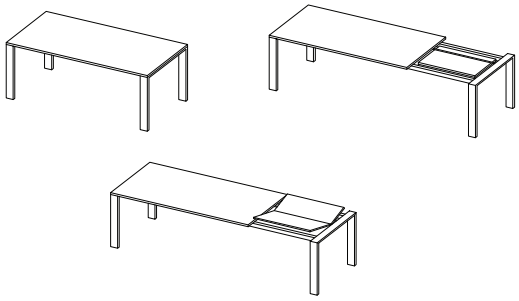

Topslide

Guia unilateral para mesas extensíveis.
Para instalação de um tampo ou tipo "livro".

C (mm)	Extensão (mm)	A (mm)	Cap. (kg)	Código
1100	650	50	90	1100.4/350
1300	750	50	90	1300.4/350

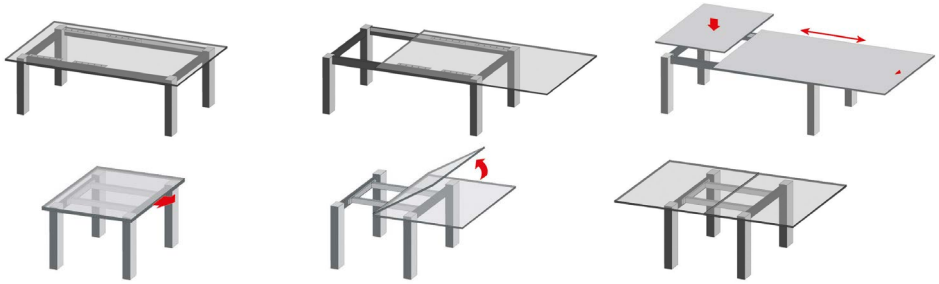

Kombi 37/47/77

Guias bidirecionais para mesas extensíveis.
Para mesas com base fixa.

C (mm)	Extensão (mm)	A (mm)	Cap. (kg)	Código
720	1000	52 - 96	70	K37-K/720.3
720	1000	58 - 102	90	K47-K/720.4
980	1500	58 - 102	90	K47-K/980.4
1200	2000	58 - 102	90	K47-K/1200.4
1200	2000	82 - 114	115	K77-K/1200.7
1500	2500	82 - 114	115	K77-K/1500.7

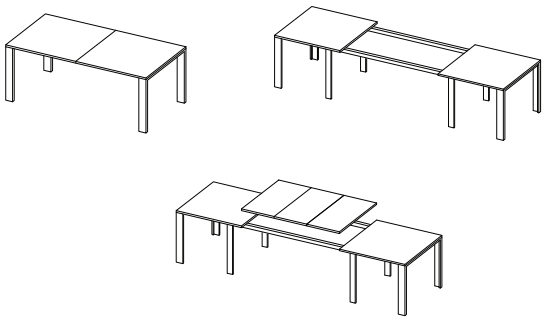

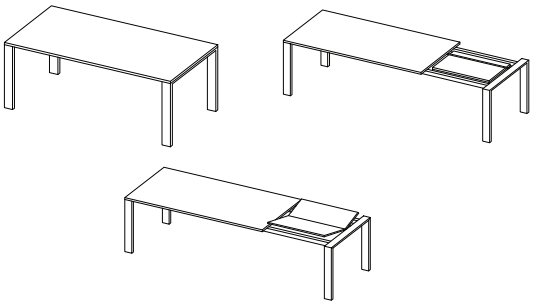

Alu 77 Frontslide

Guias unilateral para mesas extensíveis.

C (mm)	Extensão (mm)	A (mm)	Cap. (kg)	Código
1070	1200	75	115	A7F/1070.A7

Classic

Guias bidirecionais para mesas extensíveis.
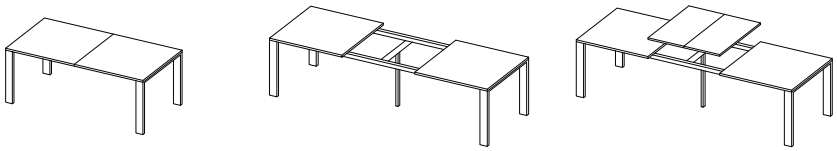
C (mm)	Extensão (mm)	A (mm)	Cap. (kg)	Código
300	2100	40	60	T-12/300.3