ESTRUTURA DE ALUMÍNIO

CASATREND

Perfil de Alumínio 20x20

Perfis de 3 metros.
Caixa de 36 perfis.
Perfis simples, para suporte de prateleira
e para aplicação de vidro.

L (mm)	P (mm)	A (mm)	Aplicação	Acabamento Alumínio	Acabamento Preto mate
3000	20	20	—	20x20.P3M.A	20x20.P3M.P
3000	20	20	Prateleira	20X20.PP3M.A	20X20.PP3M.P
3000	20	20	Vidro	20X20.PV3M.A	20X20.PV3M.P

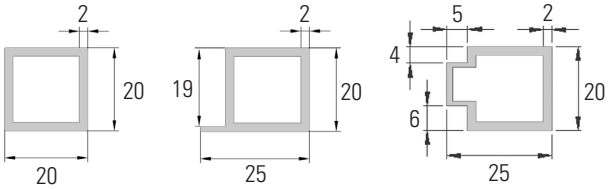

Perfil | Perfil para prateleira | Perfil para vidro 4/6 mm

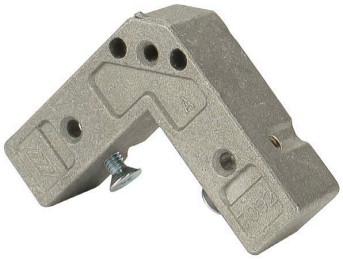

Kit Esquadro

1 esquadro e 2 parafusos 4x8

Unid.	Acab.	Código
20	Alumínio	20X20.E

Kit Esquadro T

1 esquadro, 1 parafuso 4x8 e 1 parafuso 4x12

Unid.	Acab.	Código
20	Alumínio	20X20.ET

Tampão Reto

Unid.	Acab.	Código
20	Plástico cinza	20X20.TR.C
20	Plástico preto	20X20.TR.P

Tampão para Base

Unid.	Acab.	Código
20	Plástico cinza	20X20.TB.C
20	Plástico preto	20X20.TB.P

Kit Regulação

Unid.	Acab.	Código
20	Plástico preto	20X20.TB.R

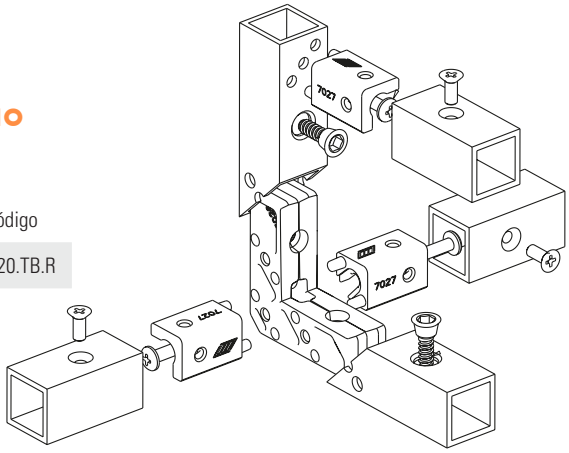

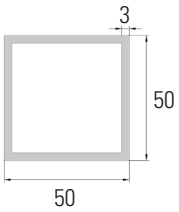

Perfil de Alumínio 50x50

Perfis de 3 metros.
Caixa de 9 perfis.

L (mm)	P (mm)	A (mm)	Acab.	Código
3000	50	50	Alumínio	50X50.P3M

Kit Esquadro

1 esquadro e 2 parafusos 5x20

Unid.	Acab.	Código
20	Alumínio	50X50.E

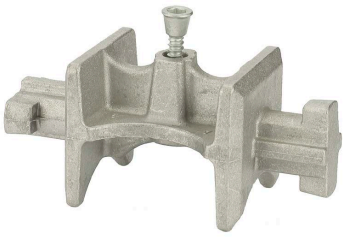

Kit Esquadro T

1 esquadro e 1 parafuso 5x17

Unid.	Acab.	Código
20	Alumínio	50X50.ET

Kit União T

1 esquadro, 1 parafuso 5x20 e 1 parafuso M6x16

Unid.	Acab.	Código
20	Plástico preto	50X50.UT

Tampão

Unid.	Acab.	Código
20	Plástico cinza	50X50.T

Kit Regulação

1 regulação H52
1 tampa para regulação
1 tampão preto para regulação

Unid.	Dim. (mm)	Acab.	Código
20	50 x 50	Alumínio	50X50.TR

Tampão para Roda

Unid.	Dim. (mm)	Acab.	Código
20	50 x 50	Alumínio	50X50.TRODA

Roda com Travão

D (mm	A (mm)	Acab.	Código
40	60	Alumínio	50X50.RODA

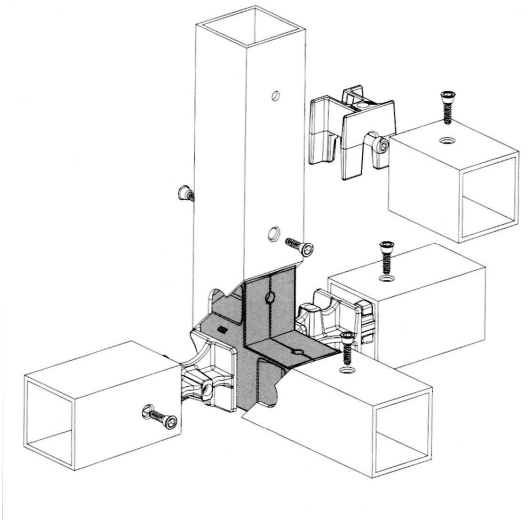

Modelos básicos

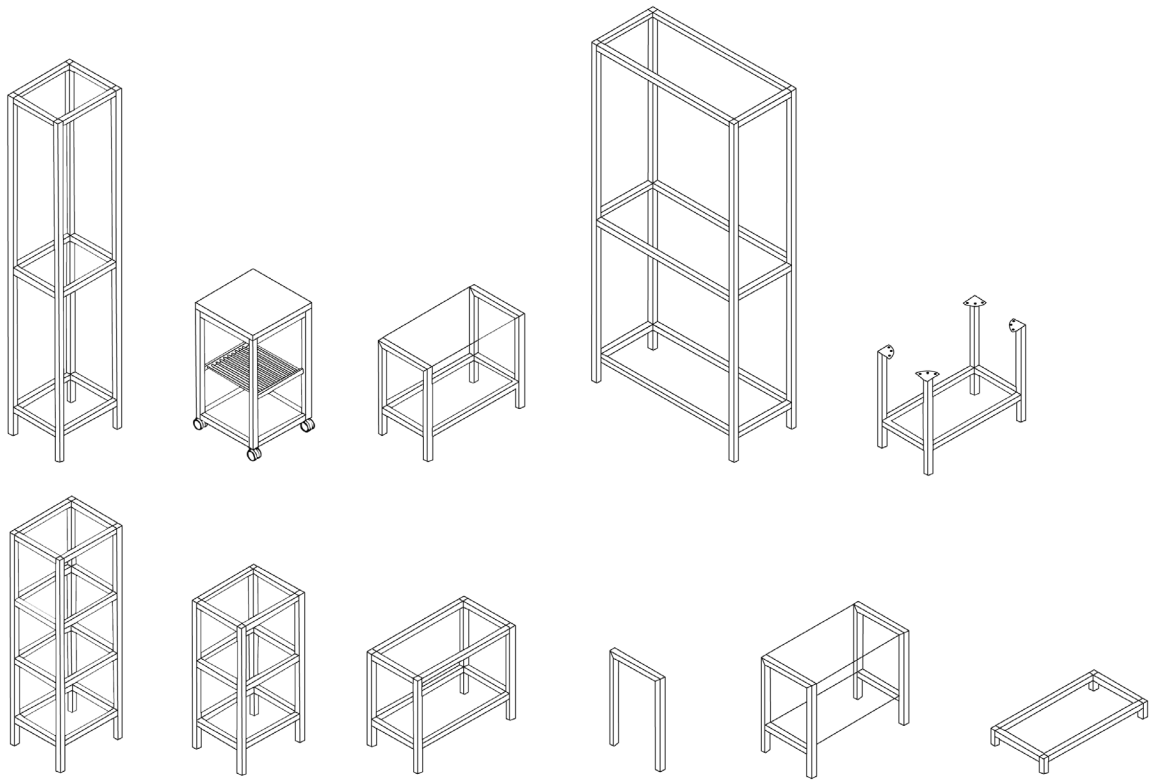
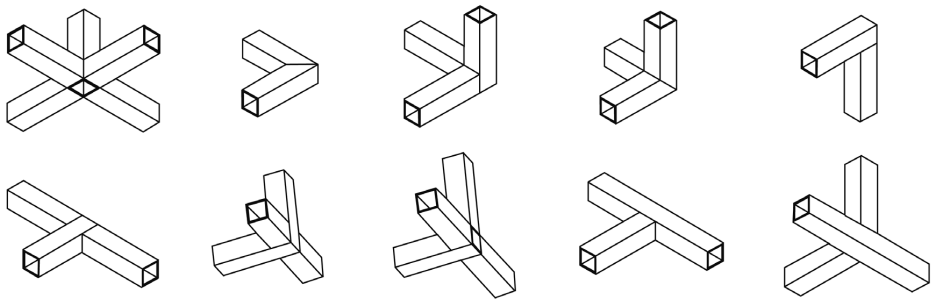
Possibilidades de montagem