OekoUniversal Typ 900
OekoUniversal type 900
OekoUniversal type 900
OekoUniversal modelo 900

Art.-Nr.
200.1666.xx

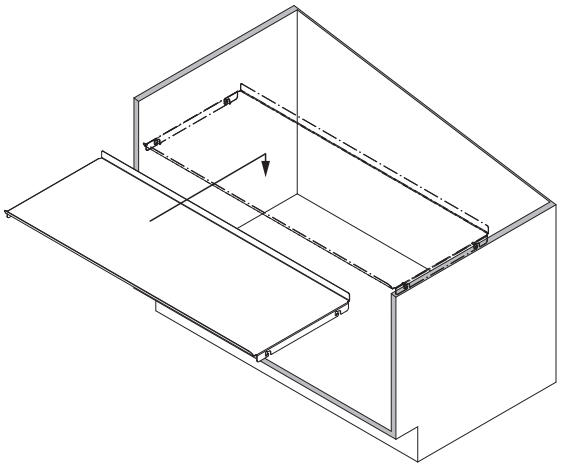

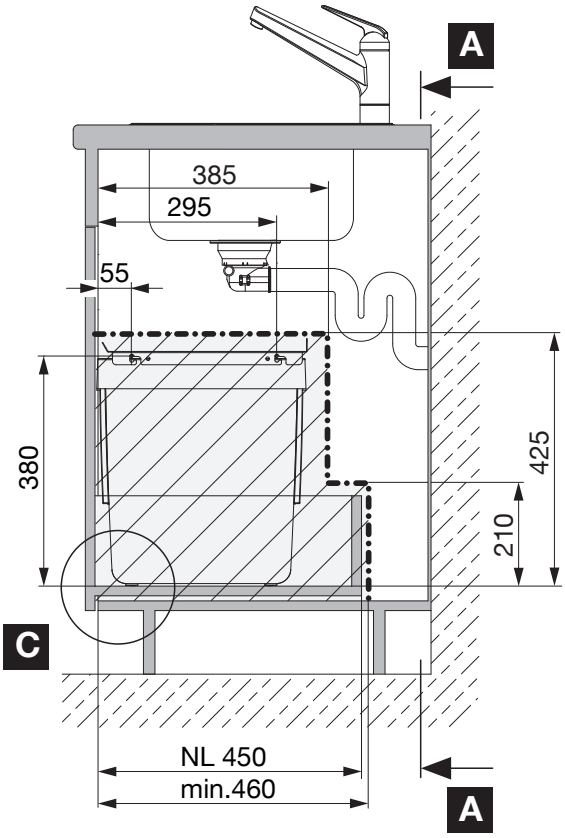

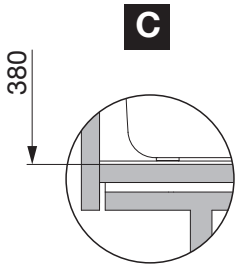

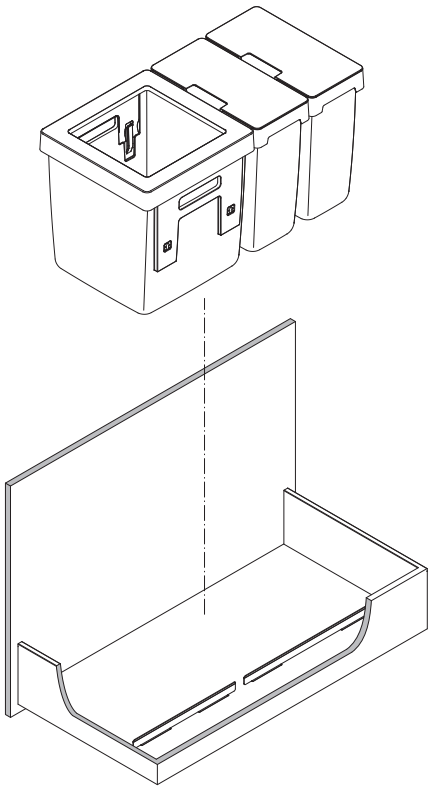

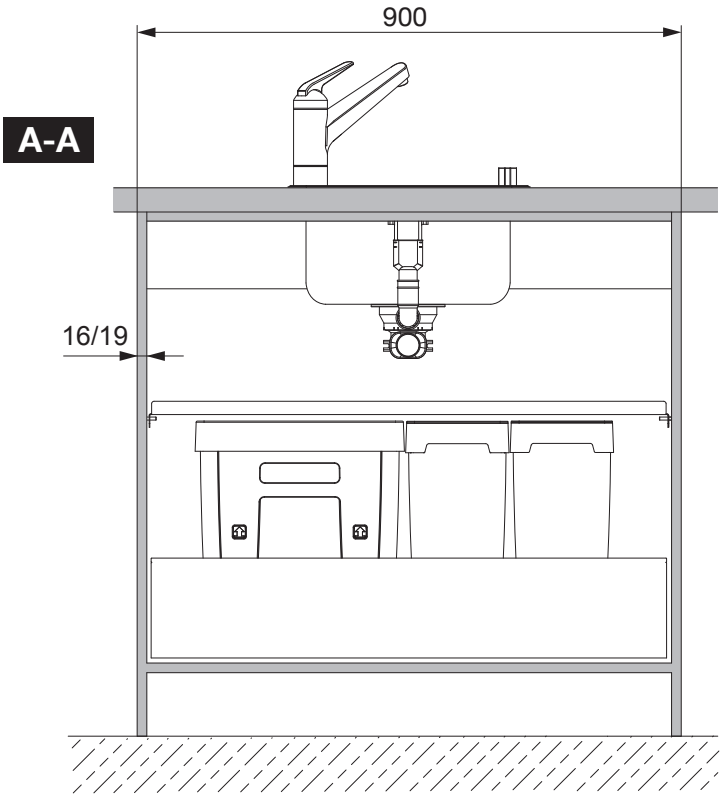

peka
T +41 41 919 94 00
F +41 41 919 94 10
www.peka-system.ch
peka@peka-system.ch