PESSOTTO®
since 1957
Advanced Technology for Beds

Technical data sheet for hideaway bed Aladino double.

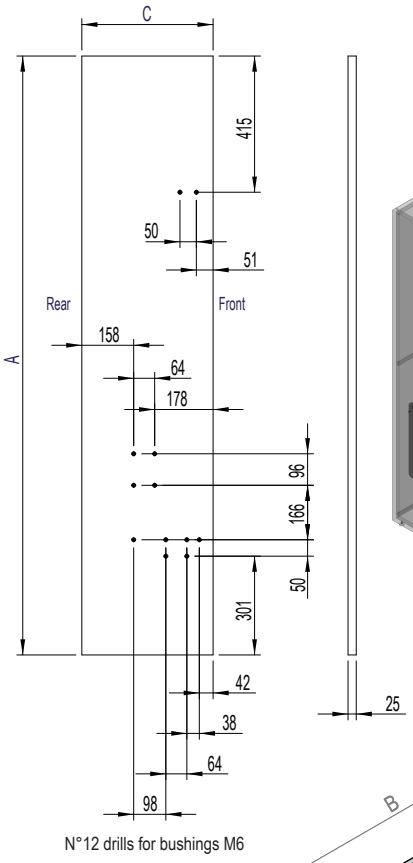

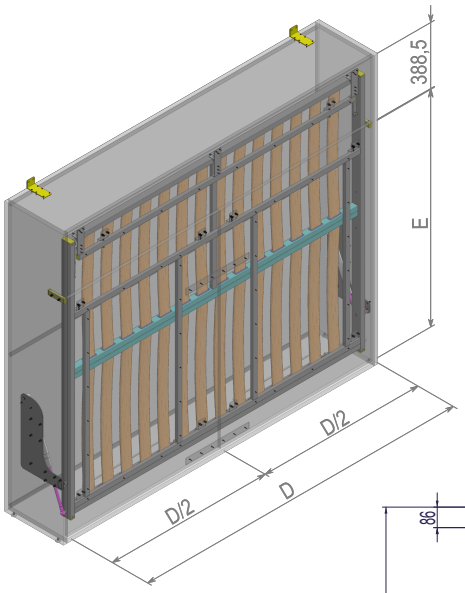

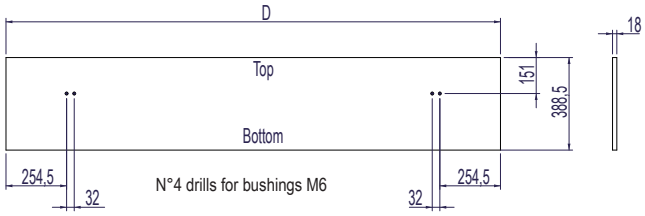

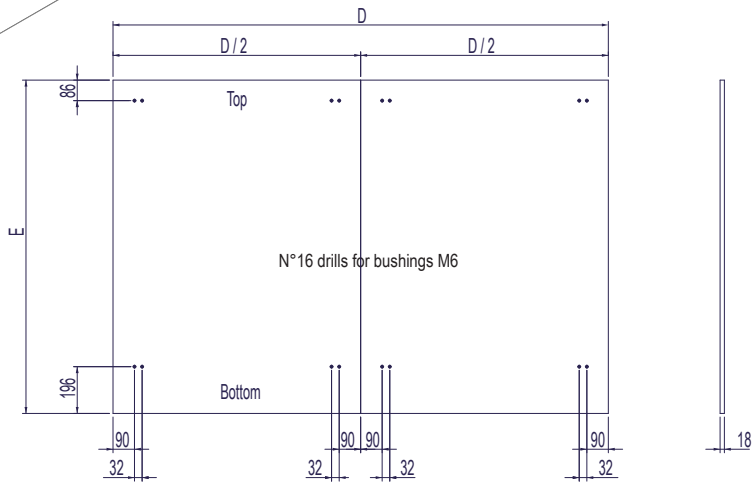

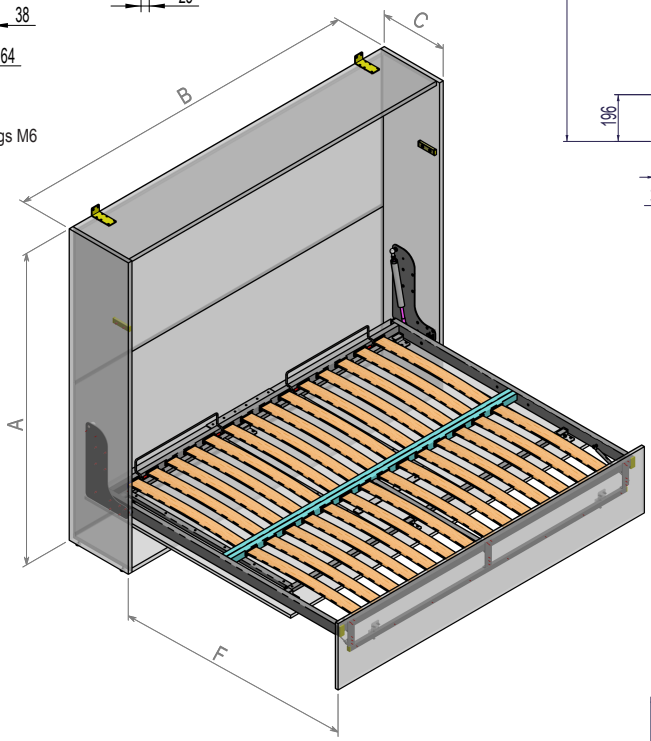

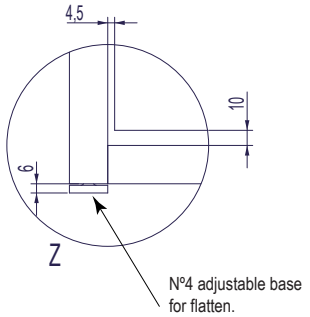

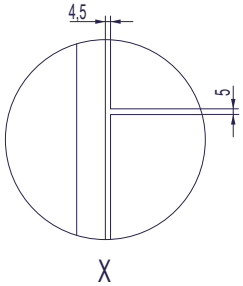

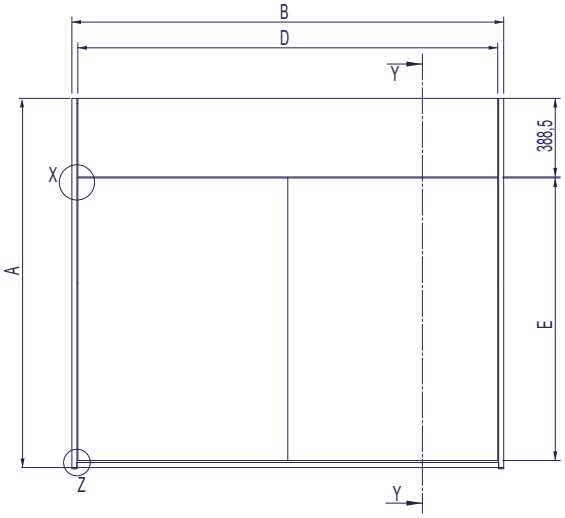

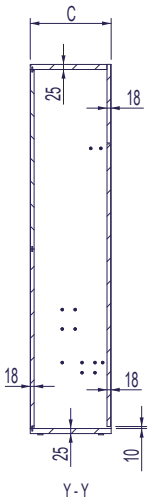

Bedspring size (mm)	Element internal size A x B (mm)	C (mm)	D (mm)	E (mm)	F (mm)
1400x2000	1625x2135	400	2076	1197	1195
1600x2000	1825x2135	400	2076	1397	1395
1800x2000	2025x2135	400	2076	1597	1595

MADE IN ITALY

Pessotto Reti srl
Viale delle Industrie, 36 - Albina di Gaiarine (TV) - Italia
Tel. +39 0434 758734 - Fax +39 0434 758533
info@pessottoreti.com - www.pessottoreti.com