PESSOTTO®
Advanced Technology for Beds

Data sheet for hideaway bed Alì double with sofa NEW 18.

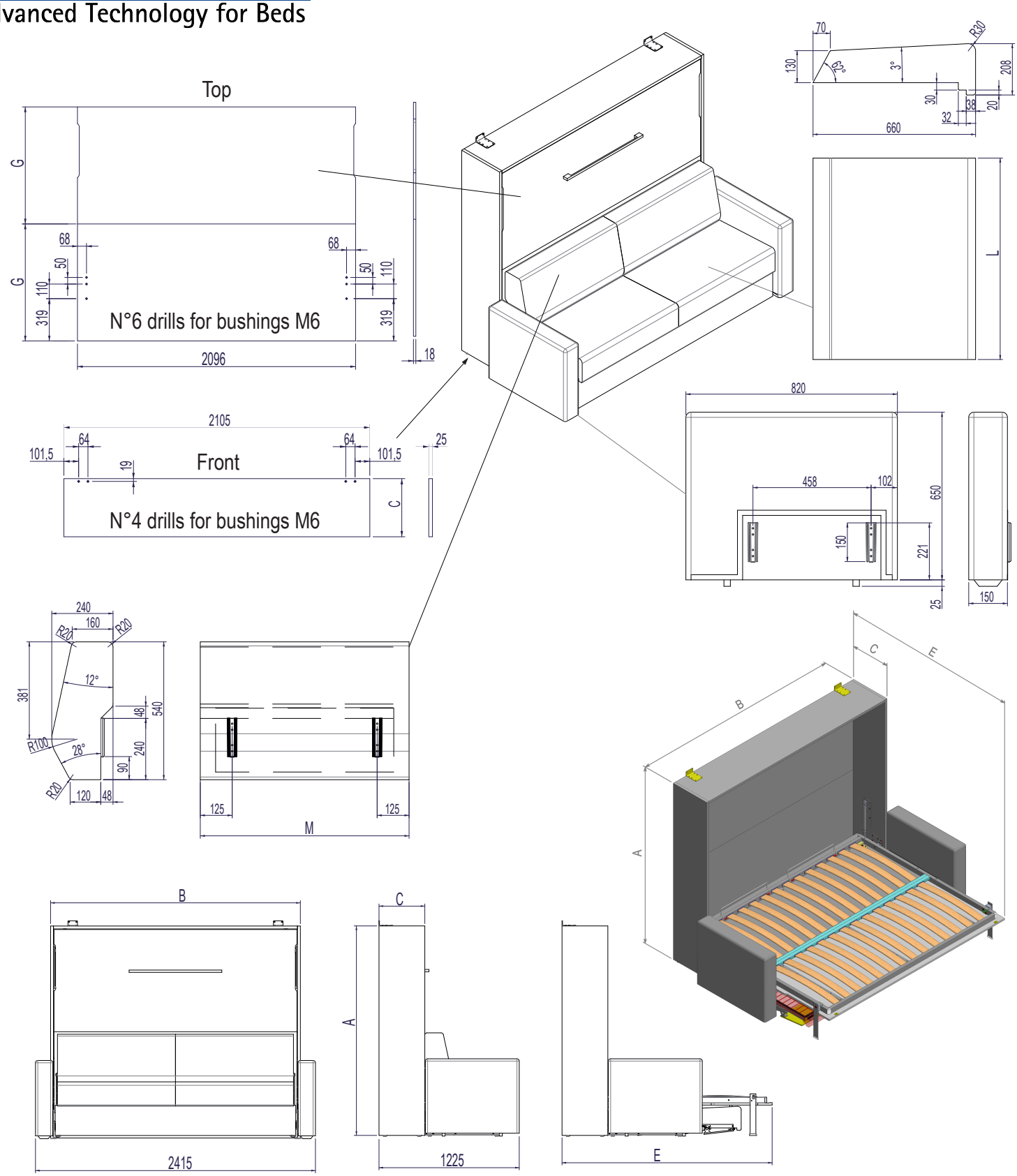

Sofa can be installed only on the 1420-1620-1820x2020 bedspring size.

Bedspring size (mm)	A (mm)	B (mm)	C (mm)	D (mm)	E (mm)	L (mm)	M (mm)
1420x2020	1669	2155	400	2096	1675	1018	1018
1620x2020	1829	2155	400	2096	1835	1018	1018
1820x2020	2029	2155	400	2096	2035	1018	1018

23/07/2019

MADE IN ITALY
Pessotto Reti srl
Viale delle Industrie, 36 - Albina di Gaiarine (TV) - Italia
Tel. +39 0434 758734 - Fax +39 0434 758533
info@pessottoreti.com - www.pessottoreti.com